ACCESSORI PER AGRICOLTURA
PERNO PER TERZO PUNTO

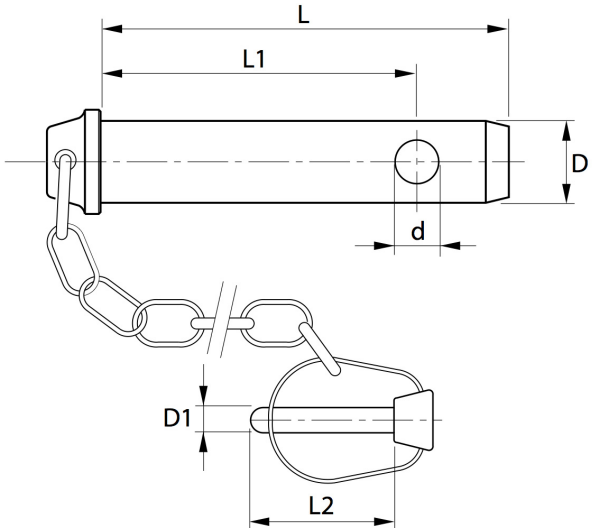

CAT	D	L	L1	d	D1	L2	Peso	Codice
	mm	mm	mm	mm	mm	mm	Kg	
1	19	110	95	11	10	46	0.34	AA178
2	25	115	100	11	10	46	0.56	AA179 / PP11310