ACCESSORI PER AGRICOLTURA
SPINOTTO A SCATTO

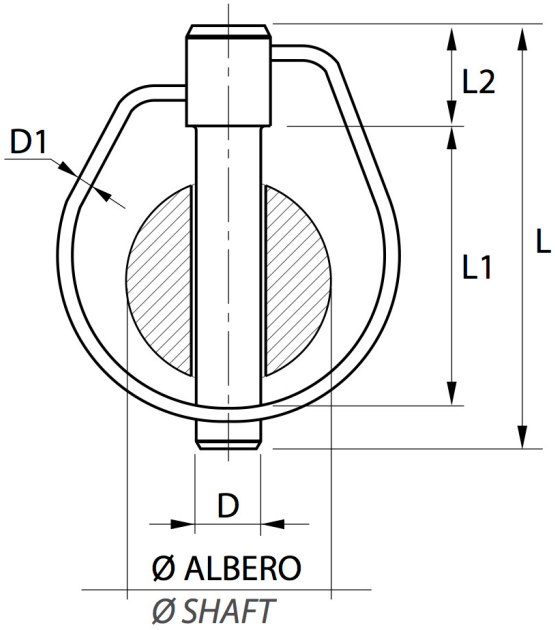

D	L	L2	D1	L1	Ø Albero	Codice
mm	mm	mm	mm	mm	mm	
5	46	7	2.4	34	[14 ÷ 18]	AA 99
6	48	8	2.4	32	[18 ÷ 22]	AA 100
8	56	10	3.4	38	[22 ÷ 28]	AA 102
10	58	12	3.4	39	[28 ÷ 36]	AA 104
11	58	12	3.4	36	[32 ÷ 34]	AA 105