ALBERI CARDANICI E RICAMBI

ALBERO COMPLETO CON GIUNTO OMOCINETICO 80° SERIE GLOBAL TAGLIA G8

BONDIOLI & PAVESI

SERIE GLOBAL TAGLIA G8: DATI TECNICI

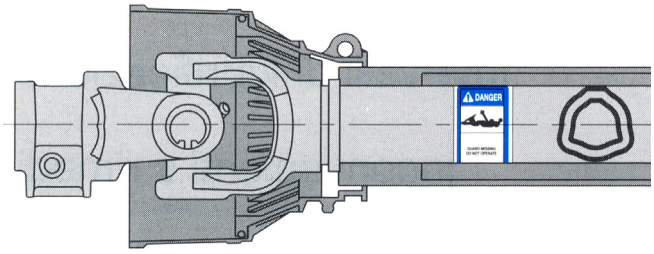

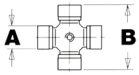

540 giri/min		1000 giri/min			
Potenza di utilizzo		Potenza di utilizzo		A	B
kW	CV	kW	CV	mm	mm
61	83	96	130	35	93.5

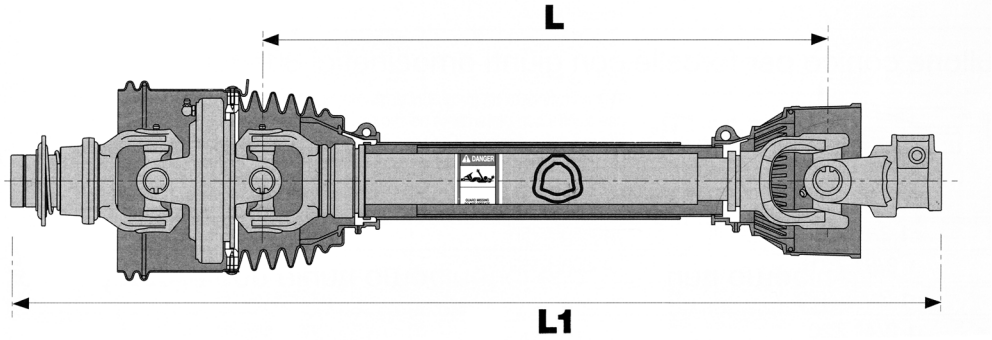

		Allungamento MAX consigliato	
L	L1	L1 MAX	Codice
mm	mm	mm	
1210	1600	2221	7G8R121CE

AVVERTENZE:

Le quote L1 e L1 MAX possono essere usate come riferimento ma sono da considerarsi approssimative.
Allungamento massimo consigliato: I tubi telescopici devono sovrapporsi per almeno 1/2 della loro lunghezza in normali condizioni di lavoro e per almeno 1/3 della loro lunghezza in ogni condizione di lavoro.
Sicurezza: Tutte le parti in rotazione devono essere protette; l'albero viene venduto completo di protezioni.